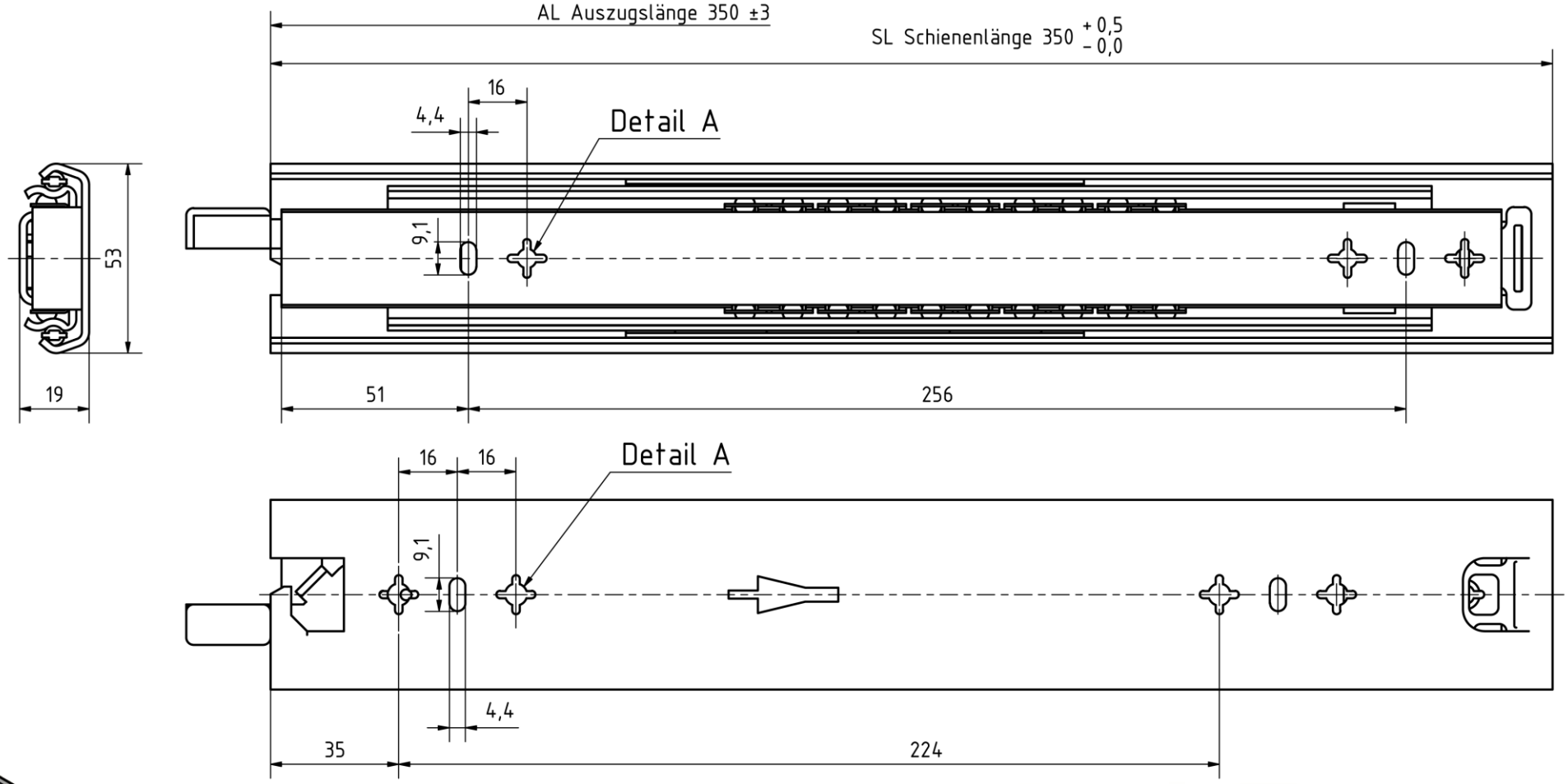

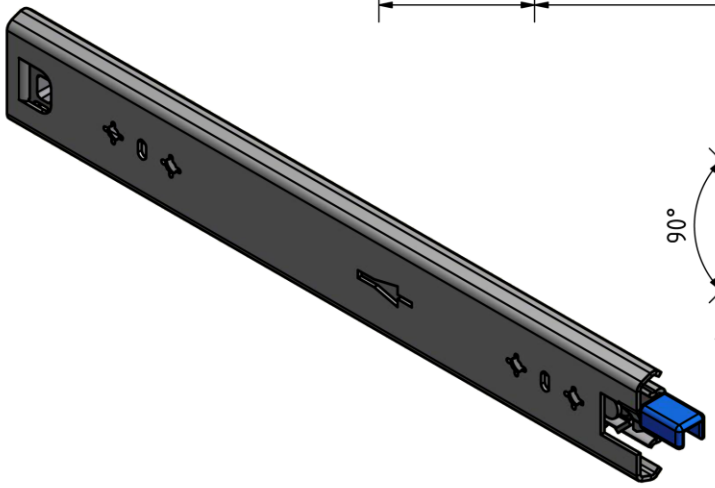

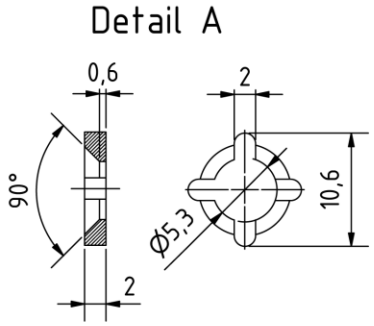

Werkstückkanten DIN Allgemeintoleranzen ISO 2768 - mK Tolerierung DIN 7167		Oberfläche DIN ISO 1302	Maßstab: / Revision
			Werkstoff:
	Datum	Name	Schwerlastauszug mit Verriegelung
	Gezeichnet		
	Kontrolliert		
	Norm		
	MULTISLIDES Holger Stoof info@teleskopschienen24.de		Zeichnungsnummer: TS 1305319 - 350 lock
Zust. / Änderungen / Datum / Name			1 / A3