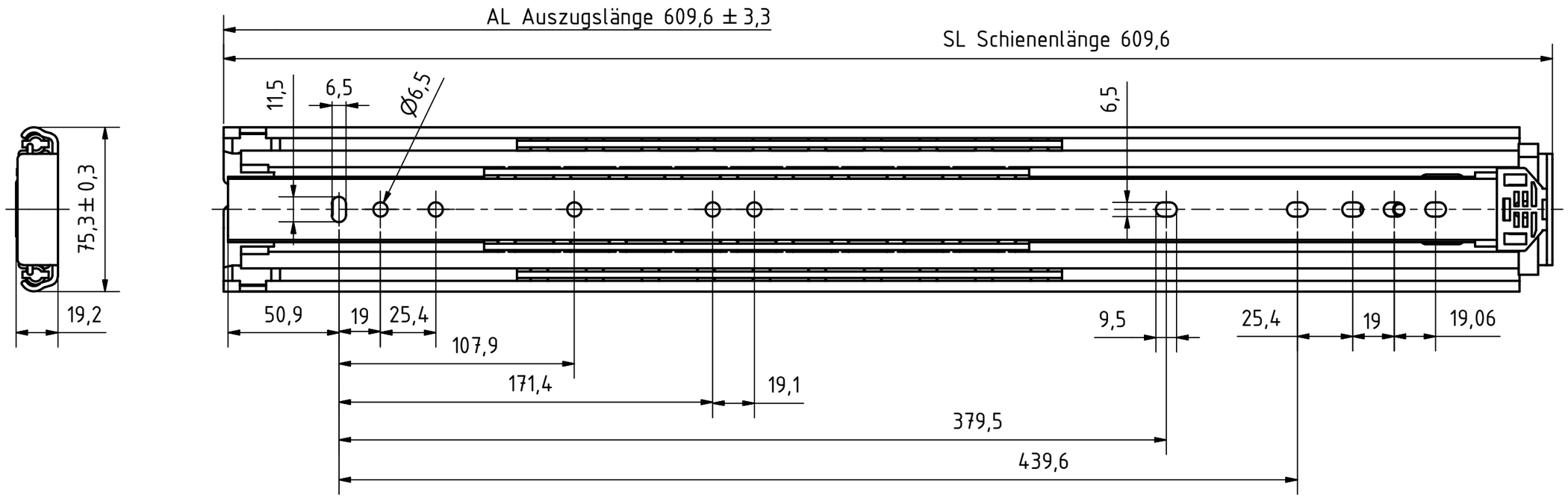

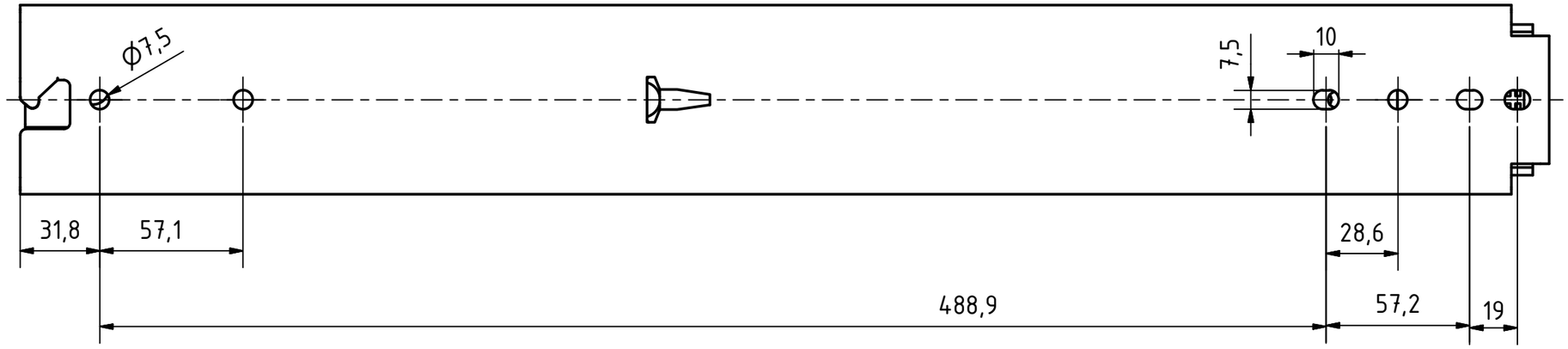

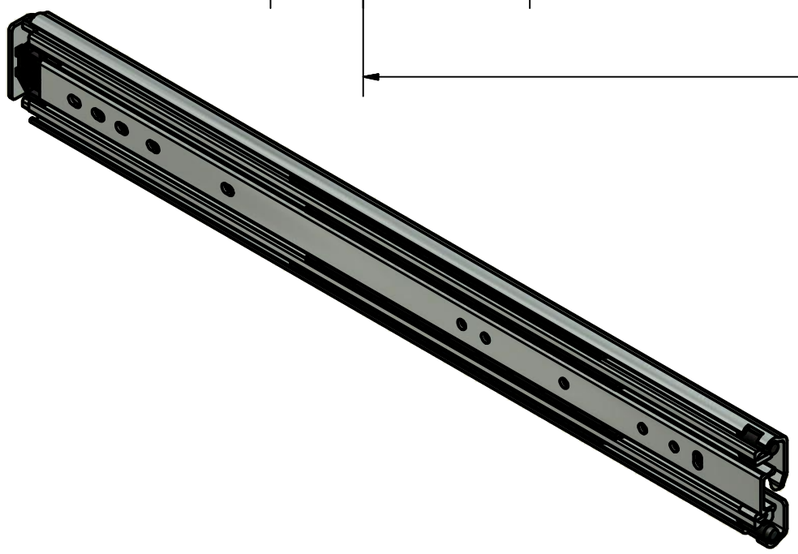

Werkstückkanten DIN Allgemeintoleranzen ISO 2768 - mK Tolerierung DIN 7167					Oberfläche DIN ISO 1302	Maßstab: / Revision
						Werkstoff:
					Datum / Name	Schwerlastauszug ohne Verriegelung
				Gezeichnet		
				Kontrolliert		
				Norm		
				MULTISLIDES Holger Stoof info@multislides.eu		Zeichnungsnummer: TS 2257619 - 609
Zust.	Änderungen	Datum	Name			1 / A3