Montageanleitung

1305319 Schwerlastauszug mit Verriegelung

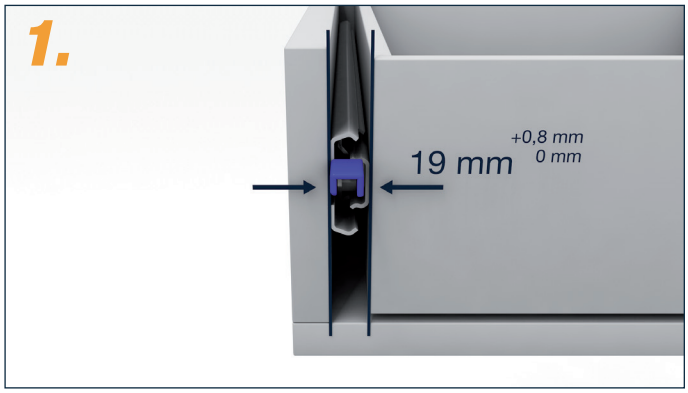

Mindestabstand zwischen Korpus und Schublade beachten!

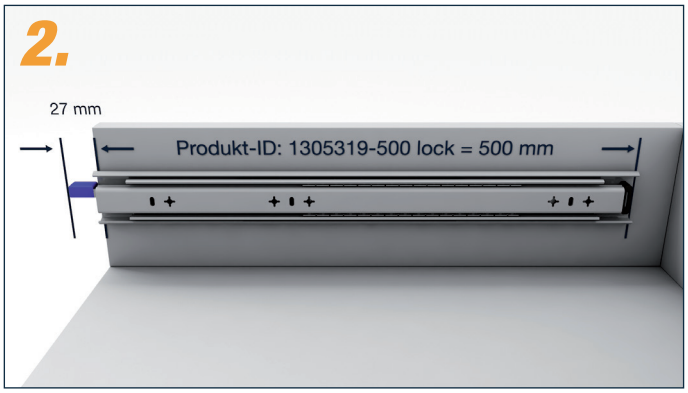

Einbaulänge 500 mm zzgl. 27 mm Entriegelungshebel.

Bequeme Montage durch trennbare Innenschiene.

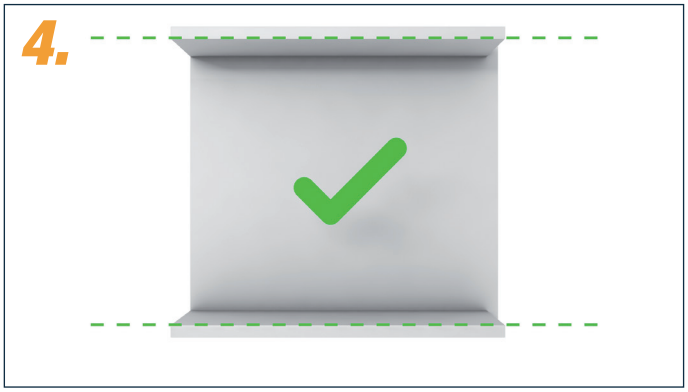

Seitenwände vom Schrankkorpus müssen parallel sein.

Seitenwände vom Schrankkorpus müssen vorne bündig sein.

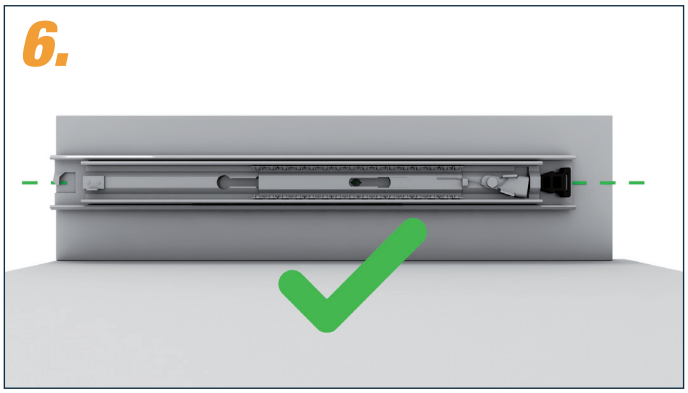

Außenschiene muss parallel zum Boden verlaufen.

Montageanleitung

1305319 Schwerlastauszug mit Verriegelung

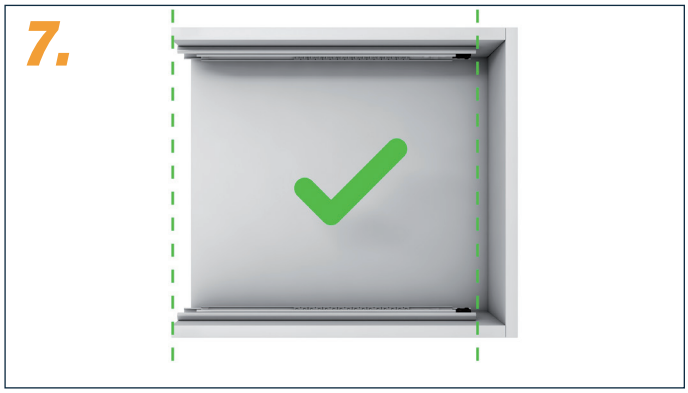

Außenschienen müssen vorne bündig und parallel verlaufen.

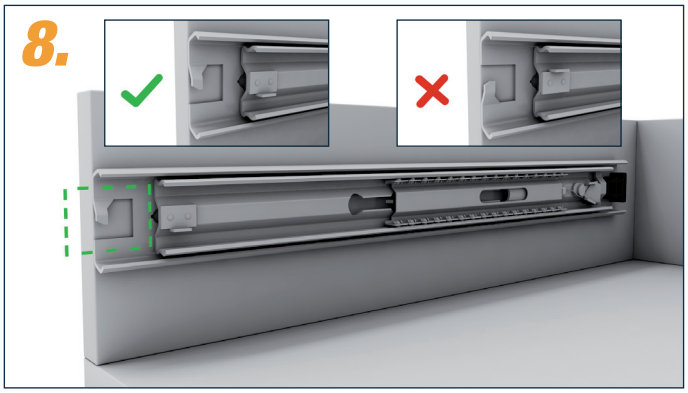

Lasche der Außenschiene muss nach unten zeigen.

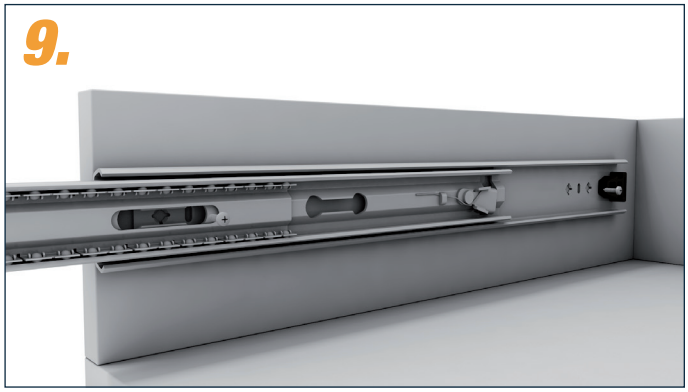

Außenschiene kann mit Schrauben in den Langlöchern fixiert und noch ausgerichtet werden. z.B. mit Rundkopfschraube 4mm (nicht im Lieferumfang). Schrauben können nach der Montage optional wieder entfernt werden.

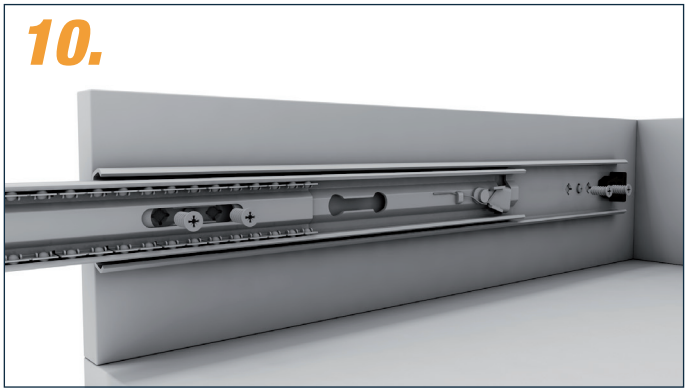

Außenschiene mit Senkkopfschrauben befestigen. Bei Metall-Korpus z.B. mit Senkkopfschraube M5x16, bei Holz-Korpus z.B. mit Euroschraube 6,3x16 oder Senkschraube 4x16 (nicht im Lieferumfang).

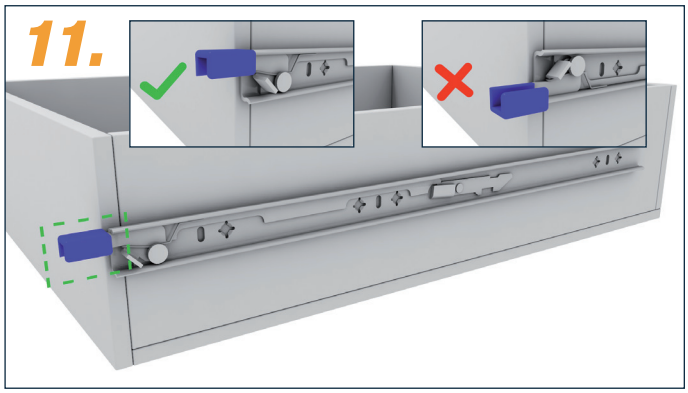

Bei der Montage der Innenschiene muss der Verriegelungshebel nach oben zeigen.
ACHTUNG! *Rechte und linke Innenschiene dürfen nicht vertauscht eingebaut werden.*

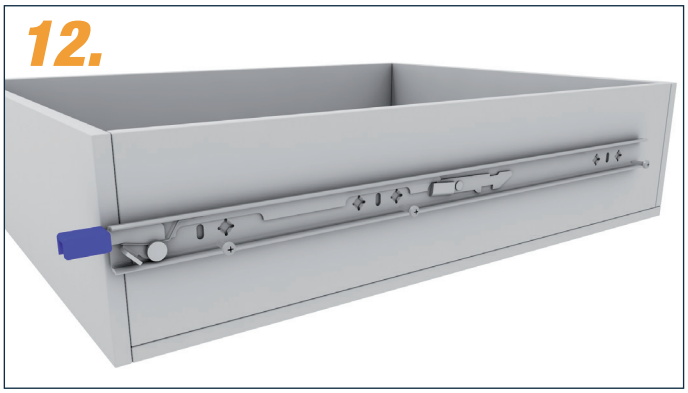

Innenschiene kann mit Schrauben in den Langlöchern fixiert werden. z.B. mit Rundkopfschraube 4mm (nicht im Lieferumfang). Schrauben können nach der Montage optional wieder entfernt werden.

Montageanleitung

1305319 Schwerlastauszug mit Verriegelung

13.

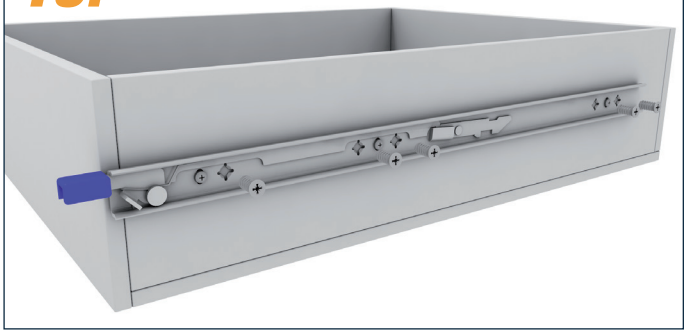

Innenschiene mit Senkkopfschrauben befestigen. Bei Metall-Korpus z.B. mit Senkkopfschraube M5x16, bei Holz-Korpus z.B. mit Euroschraube 6,3x16 oder Senkschraube 4x16 (nicht im Lieferumfang).

14.

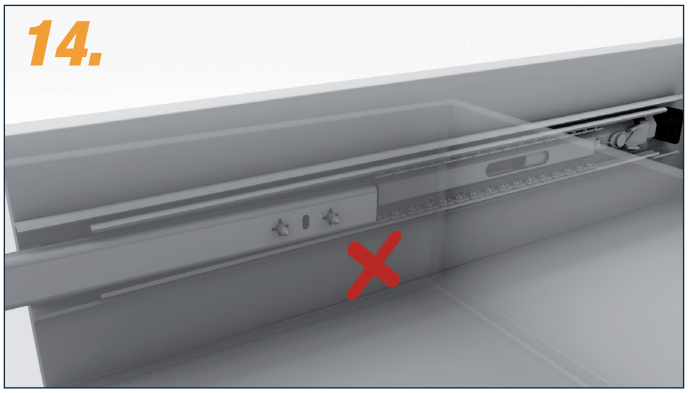

Durch falsche Handhabung kann die Schiene verkanten.

15.

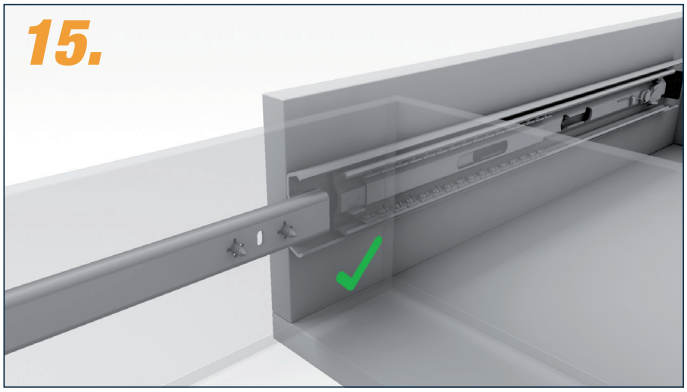

Vor der Montage muss der Kugelkäfig nach vorne geschoben werden.

16.

Weitere Informationen und ein passendes Montagevideo ist auf unserer Webseite ***www.teleskopschienen24.de*** *zu finden.*