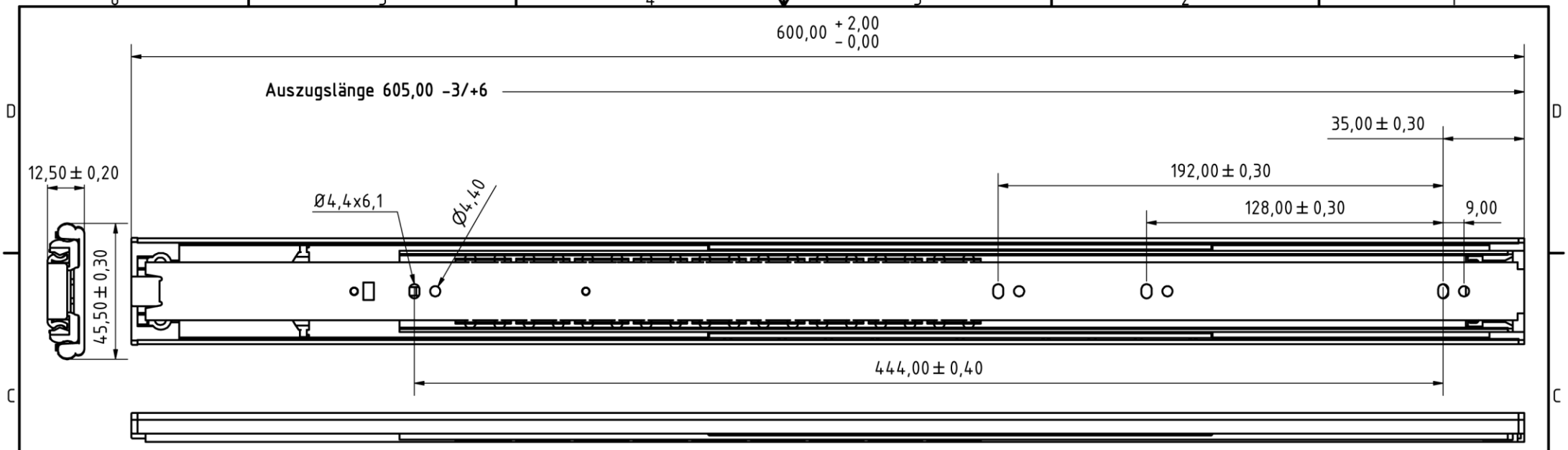

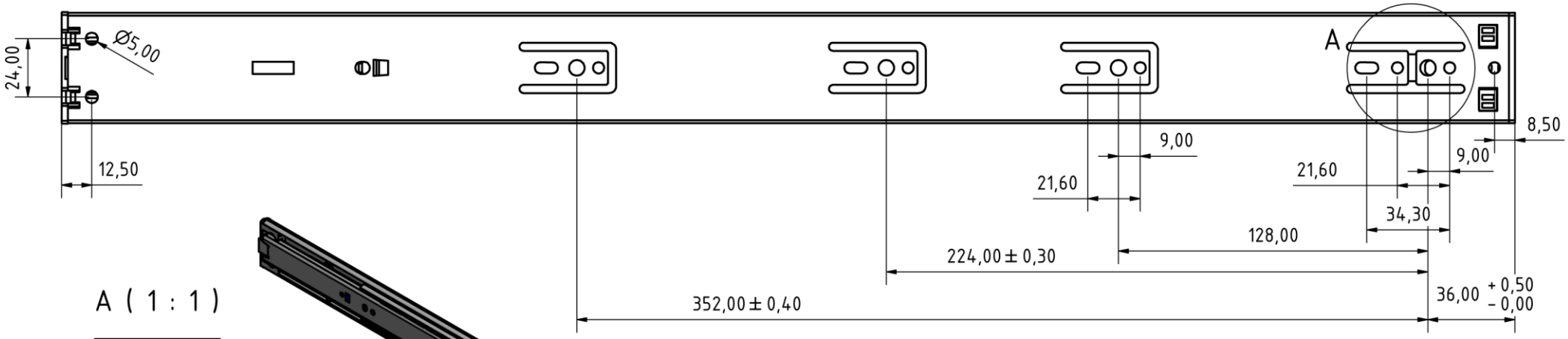

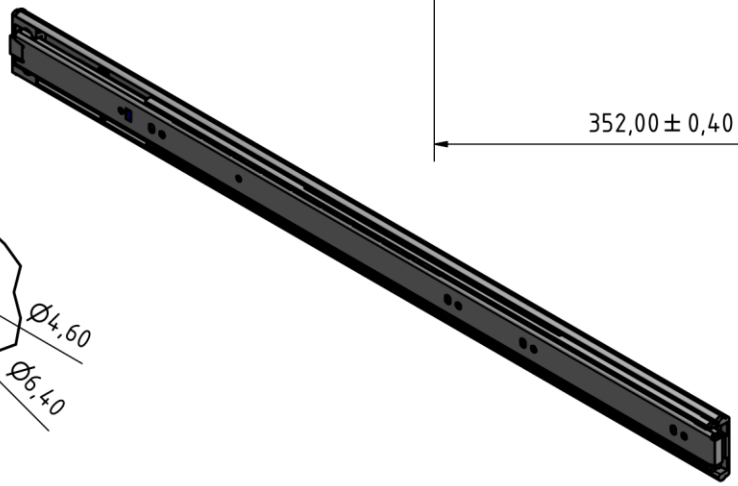

A (1 : 1)

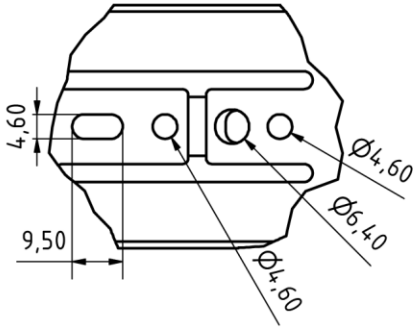

Werkstückkanten DIN Allgemeintoleranzen ISO 2768 - mK Tolerierung DIN 7167		Oberfläche DIN ISO 1302	Maßstab: / Revision
			Werkstoff:
	Datum	Name	Teleskopauszug TS 454613-600 SC mit Soft Closing
	Gezeichnet		
	Kontrolliert		
	Norm		
	MULTISLIDES Holger Stoof info@teleskopschienen24.de		Zeichnungsnummer: TS 454613-600SC — 1 — A3
Zust. / Änderungen / Datum / Name			